ՊԱՏԻ ՓՈՎԱԾՔ «1» և «9» ԱՌԱՆՑՔՆԵՐՈՎ
(քանդվող հատվածներ և ուժեղացման տարրերի մակնիշավորում)
Մ1 : 100

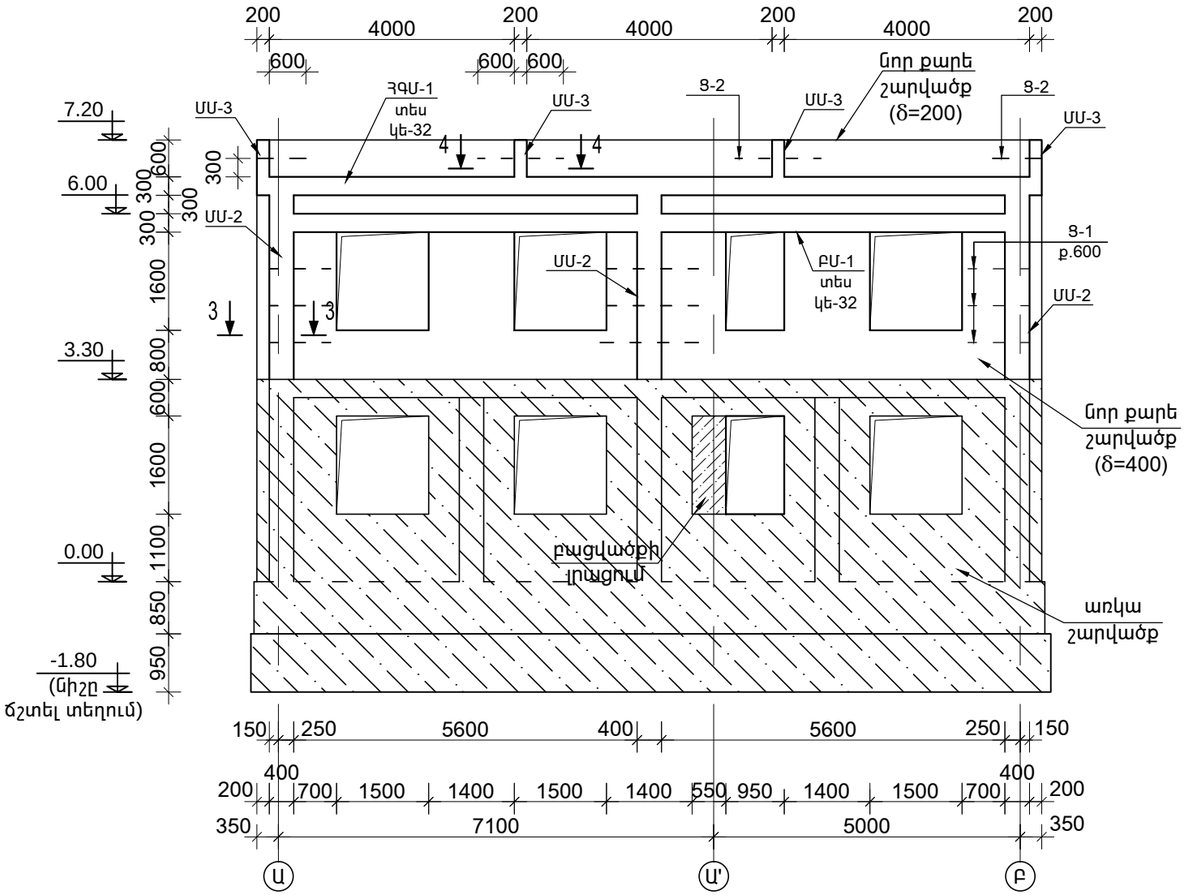

ՄԻԱՁՈՒՅԼ ՄԻՋՈՒԿ ՄՄ-2;ՄՄ-3
Մ1 : 50

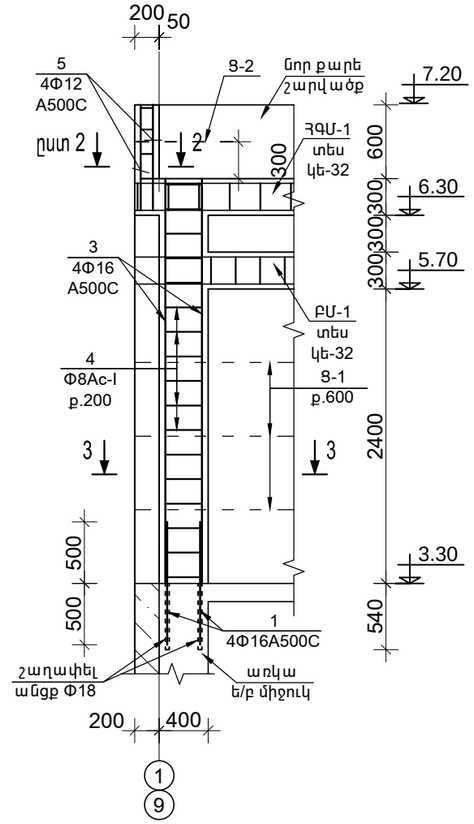

ՄԻԱՁՈՒՅԼ ՄԻՋՈՒԿ ՄՄ-1
Մ1 : 50

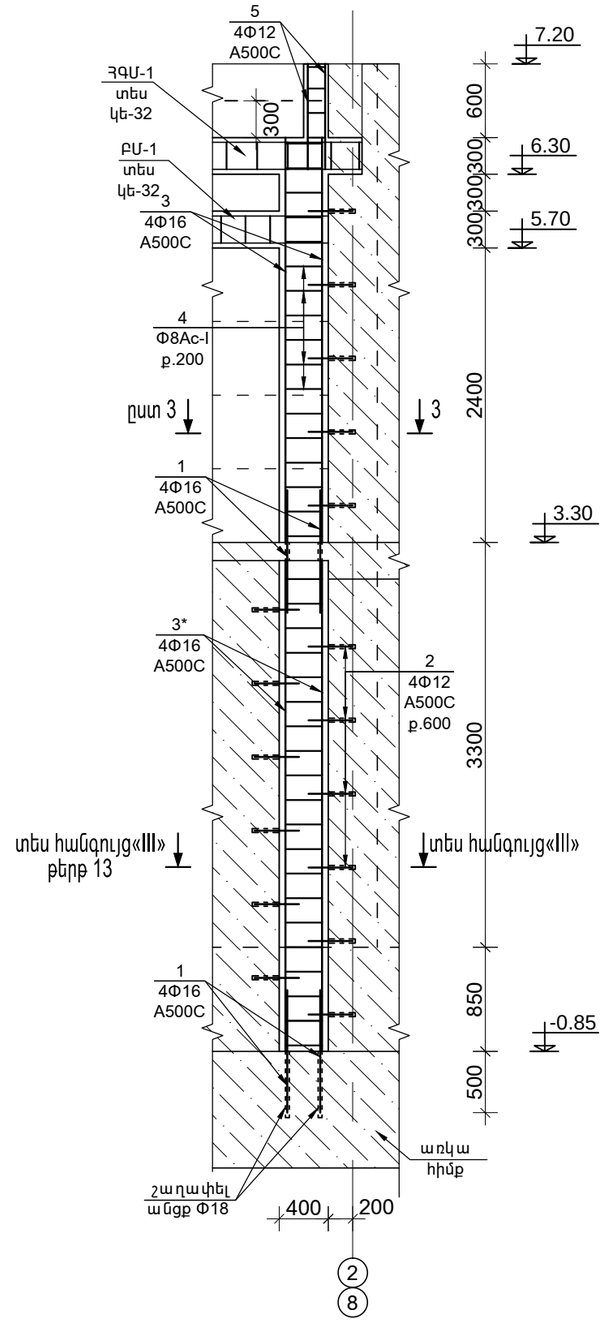

ՁՈՂԵՐԻ ԱՄՓՈՓԱԳԻՐ

ԴԻՐՔ	ԷՍՔԻԶ
4	460 / 360 / 460 / 360
6	260 / 160 / 260 / 160

ԿՏՐՎԱԾՔ 3 - 3
Մ1 : 25

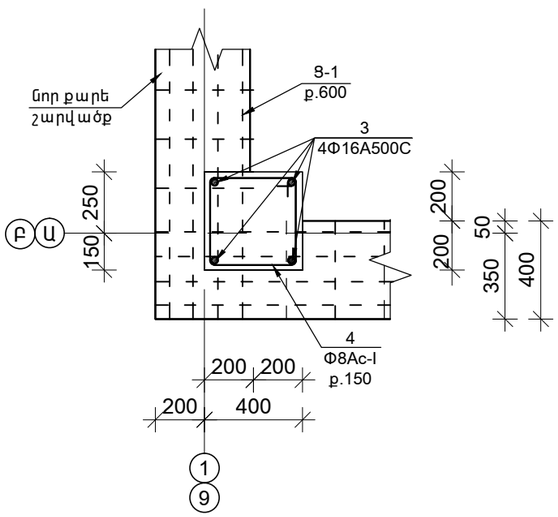

ԿՏՐՎԱԾՔ 4 - 4
Մ1 : 25

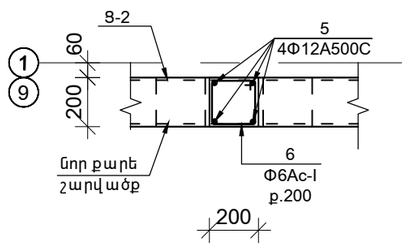

ԳԼԽ. ճԱՐՏ.	Ա.ՅՈՎՀԱՆՆԻՍՅԱՆ			ԿՈՏԱՅՔԻ ՄԱՐԶԻ ԱԲՈՎՅԱՆԻ ԹԻՎ 3 ՄԱՆԿԱՊԱՐՏԵԶԻ ՎԵՐԱԿԱՌՈՒՑՄԱՆ ՆԱԽԱԳԾԱՅԻՆ ԱՇԽԱՏԱՆՔՆԵՐԻ ԻՐԱԿԱՆՑՈՒՄ	TPD - 19 (TKQ - 08)		ԿԵ
Ն.Գ.ճ.	Լ.ԱՂԱՋԱՆՅԱՆ				ՓՈՒԼ	ԹԵՐԹ	ԹԵՐԹԵՐ
ԲԱԺՆԻ ՊԵՏ	Լ.ԱՂԱՋԱՆՅԱՆ				Ա	9	57
ԳԼԽ.ՄԱՍՆ.	Կ.ԳՐԻԳՈՐՅԱՆ			ՊԱՏԻ ՓՈՎԱԾՔ «1» և «9» ԱՌԱՆՑՔՆԵՐՈՎ, ԿՏՐՎԱԾՔՆԵՐ			
ՆԱԽԱԳԾԵՑ.	Ա.ՊԱՊՈՅԱՆ						